적 용 규 격
SPECIFICATION APPLIED

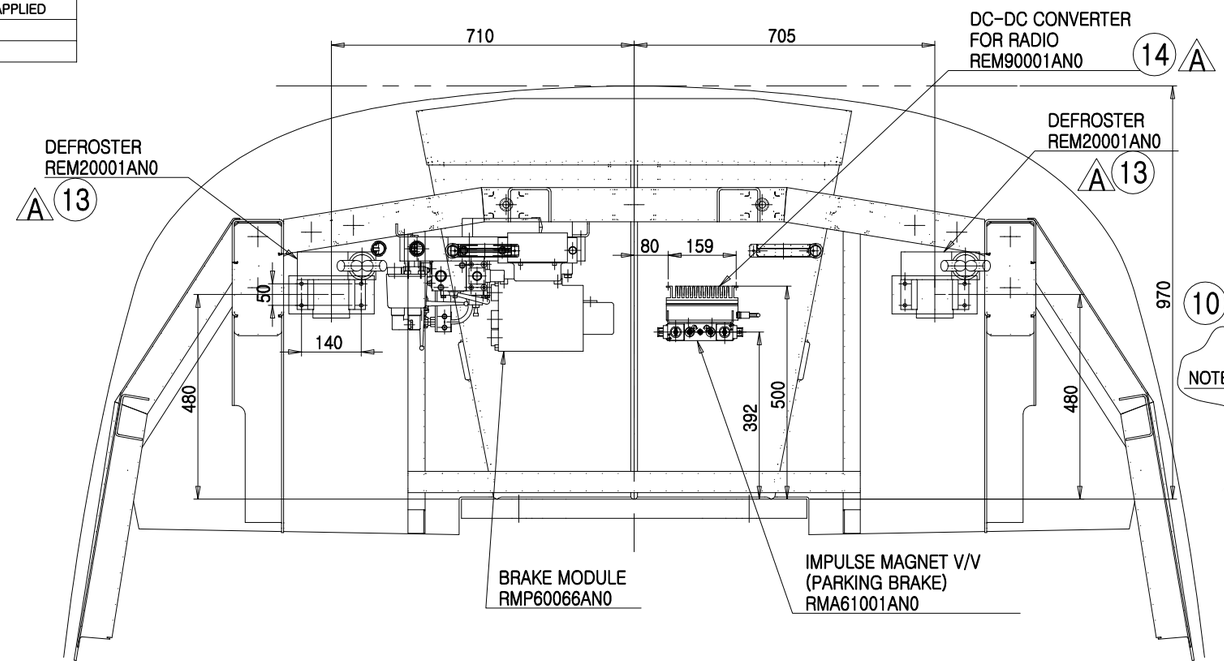

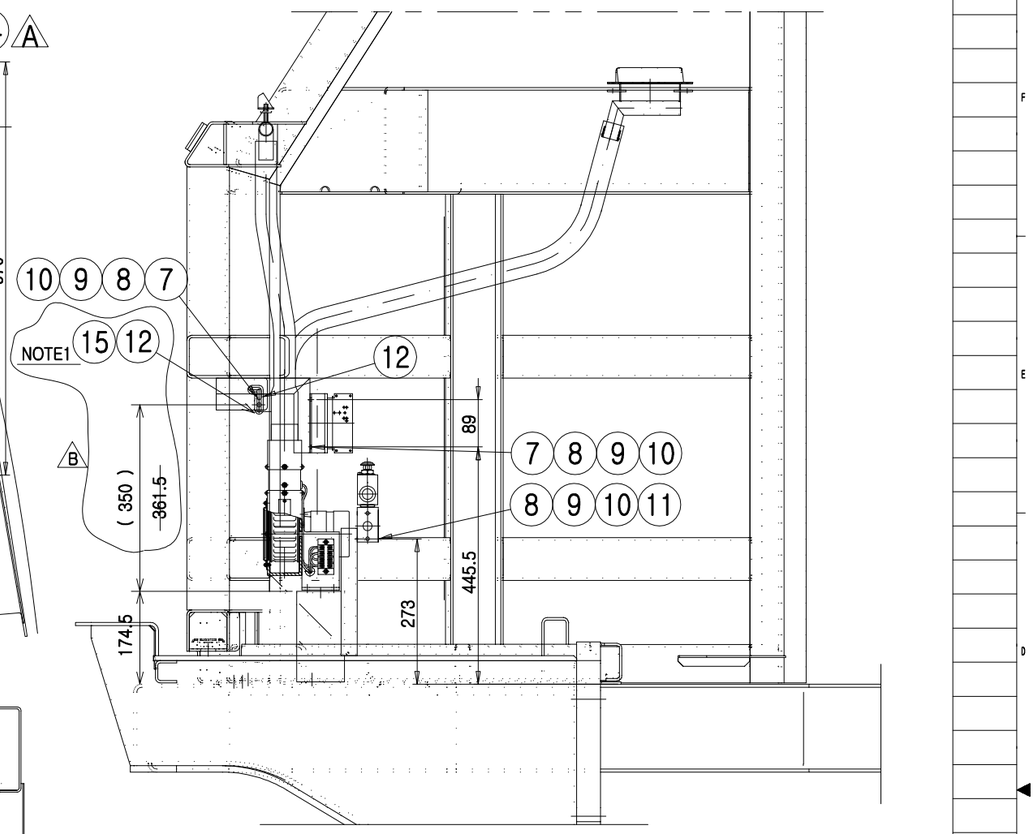

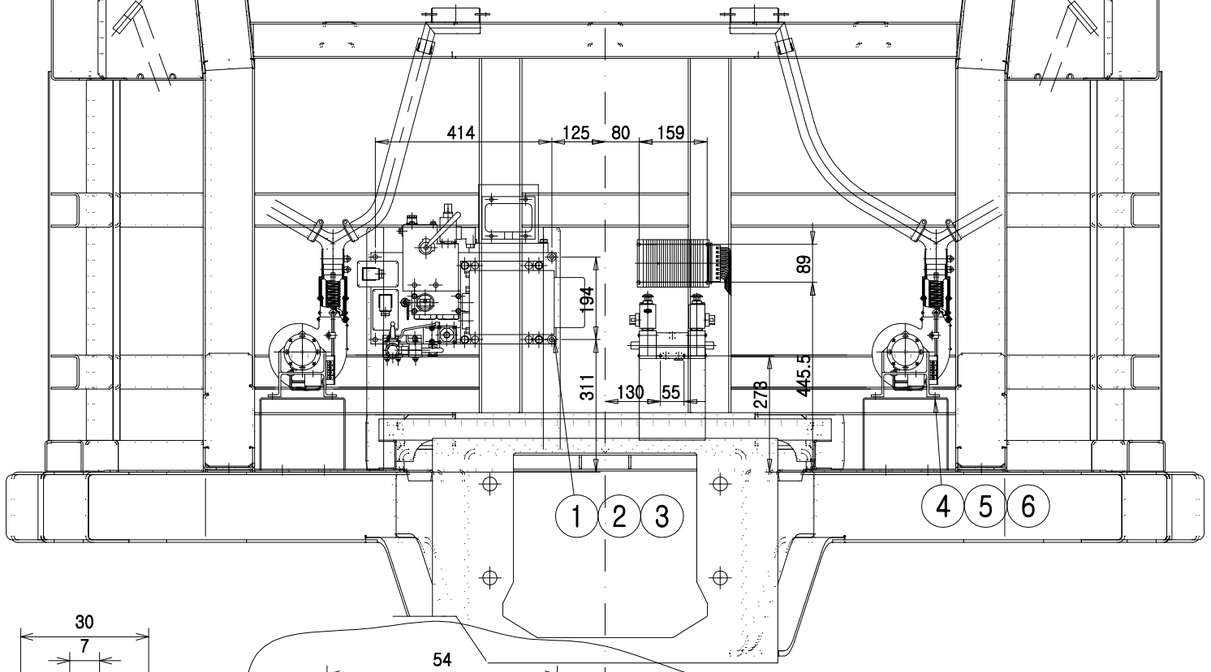

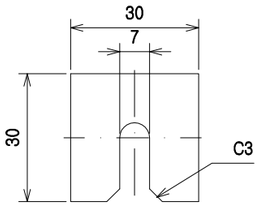

DETAIL'12'

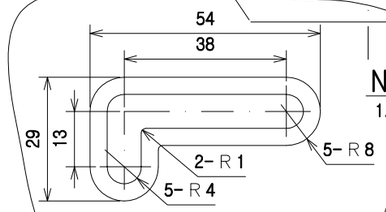

DETAIL'15'

B

NOTE

1.#12,15 will be used accoring to the manufature situation.

기호 MARK	일자 DATE	변경내역 DETAIL OF REVISION(E.C ZONE)	설변번호 E.C NO.	설계 DGN	검도 CHK	승인 APP
BX3	2016.05.27	ADDED #15	RSD1402-U187	H.U.LEE	S.B.LEE	H.G.RYU
AX4	2009.12.30	PART NUMBER ADDED	3D5101-U080	J.I.LEE	H.S.KIM	H.G.RYU

품번 NO.	부품 번호 PART NO.	품명 DESCRIPTION	재질 MATERIAL	수량 Q'TY	중량 W.T	비고 REMARKS
B	15	RFC40002AN0-015	LINER	SUS304	2		T=2.AR
A	14	REM90001AN0	DC-DC CONVERTOR, RADIO	ASSY	1		
A	13	REM20001AN0	DEFROSTER	ASSY	2		
	12	RFC40002AN0-012	LINER	SUS304	4		T=3.AR
	11	RS60115-032S	BOLT HEX	SUS304	2		M6X65
B	10	RS60401-007S	NUT HEX	SUS304	8/6		M6
B	9	RS60801-006S	WASHER SPRING	SUS304	8/6		M6
B	8	RS60809-001S	WASHER PLAIN	SUS304	8/6		M6
B	7	RS60115-027S	BOLT HEX	SUS304	6/4		M6X40
	6	RS60801-007S	WASHER SPRING	SUS304	8		M8
	5	RS60809-002S	WASHER PLAIN	SUS304	8		M8
	4	RS60115-044S	BOLT HEX	SUS304	8		M8X30
	3	RS60801-008S	WASHER SPRING	SUS304	4		M10
	2	RS60809-003S	WASHER PLAIN	SUS304	4		M10
	1	RS60115-094S	BOLT HEX	SUS304	4		M10X75

일반공차						
치수 DIMENSION	~ 40	2	4
	~ 30	2	3
	~ 10	1	1.5
	< 3	0.5	1
길이 LENGTH	~ 3150	-	7
	~ 1600	4	5
	~ 800	3	4
	~ 400	2	3
	~ 200	1.5	2
	~ 100	1	1.5
등급 GRADE		A	B
주물 주강품 CASTING (±)			
~ 20M	8	14	24
~ 15M	7	12	21
~ 12M	6	10	18
~ 8M	5	8	14
~ 4M	4	6	11
~ 2M	3	4	8
~ 1M	2	3	6
~ 315	1	2	4
~ 120	1	2	3
~ 30	1	1	1
등급 GRADE	A	B	C
용접 구조물 WELDING (±)			
~ 20M	-	6.0	8.0
~ 15M	-	5.0	7.0
~ 12M	-	4.0	6.0
~ 8M	-	3.0	5.0
~ 4M	0.8	2.0	4.0
~ 2M	0.5	1.2	3.0
~ 1M	0.3	0.8	2.0
~ 315	0.2	0.5	1.2
~ 120	0.15	0.3	0.8
~ 30	0.1	0.2	0.5
3 ~ 6	0.05	0.1	0.2
등급 GRADE	A	B	C
기계 가공품 MACHINING (±)			
규정치않은 일반공차표 GENERAL TOLERANCE			

승인 APP	H.G.RYU 2008.10.10	재질 MAT'L	ASSY
검도 CHK	H.S.KIM 2008.10.10	총중량 G. W	
설계 DGN	J.I.LEE 2008.10.10	일반공차 MC / WD / CT	B / B / B
제도 DRG		SIZE	A2
참고번호 REF. NO.		FCP03664	

명칭 TITLE: INSTALLATION, DRIVERS DESK INSIDE

도면 번호 DRG. NO: RFC40002AN0 | MS | Ver. 00 | Rev. -B

SCALE 1/10 | 매수 SHEET 1 of 1

HYUNDAI Rotem 현대로템주식회사

08-3D5101 | FC-089 | 년-PRJT | 정리번호

CATIA

본 도면은 당사 재산으로서 허가없이 무단복사/배포 금지함. PROPERTY OF ISSUING ENTITY. CANNOT BE DISTRIBUTED OR REPRODUCED WITHOUT AUTHORIZATION.